XS 701 E

Brugermanual
User manual
Bruksmanual
Bedienungsanleitung

SCANCOOL

Scandomestic A/S · DK-8600 Silkeborg · Tel.: + 45 7242 5571 · www.scandomestic.dk

LÆS BETJENINGSVEJLEDNINGEN FØR BRUG. GEM DENNE MANUAL TIL SENERE BRUG

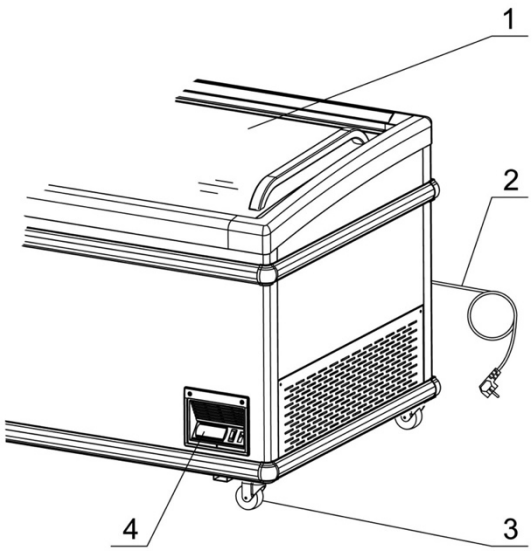

DELE OG FUNKTIONER

1 Glaslåg

2 Ledning

3 Hjul

4 Kontrolpanel

UDSTILLINGSMONTRESIKKERHED

Din sikkerhed og andres sikkerhed er meget vigtig.

Vi har angivet mange vigtige sikkerhedsmeddelelser i denne manual og på dit apparat. Læs og overhold altid alle sikkerhedsmeddelelser.

Dette er Sikkerhedssymbolerne. Disse advarer dig om potentielle farer, der kan dræbe eller skade dig og andre. Alle sikkerhedsmeddelelser vil følge Sikkerhedssymbolerne og enten advare om **"FARE", "ADVARSEL" eller "FORSIGTIG"**.

Fare betyder, at manglende overholdelse af denne sikkerhedserklæring kan
resultere i alvorlig personskade eller død.

Advarsel betyder, at manglende overholdelse af denne sikkerhedserklæring kan resultere i omfattende produktskade, alvorlig personskade eller død.

Forsigtig betyder, at manglende overholdelse af denne sikkerhedserklæring kan resultere i mindre eller moderat personskade eller skade på materiel eller udstyr.

Alle sikkerhedsmeddelelser advarer dig om, hvad den potentielle fare er, fortæller dig, hvordan du reducerer risikoen for skader og fortæller dig, hvad der kan ske, hvis instruktionerne ikke følges.

VIGTIGE SIKKERHEDSFORANSTALTNINGER

Inden udstillingsmontren tages i brug, skal den placeres korrekt og installeres som beskrevet i denne vejledning, så læs manualen omhyggeligt. For at reducere risikoen for brand, elektrisk stød eller personskade, når du bruger udstillingsmontren, skal du følge de grundlæggende forholdsregler, herunder følgende:
Dette apparat er ikke beregnet til brug af personer (herunder børn) med nedsat fysisk, sensorisk eller mental kapacitet eller manglende erfaring og viden, medmindre de har fået tilsyn eller instruktion vedrørende brug af apparatet af en person, der er ansvarlig for deres sikkerhed.

- Børn skal overvåges for at sikre, at de ikke leger med apparatet.
- **FARE eller ADVARSEL: Risiko** for at børn bliver lukket inde: Indelukning og kvælning af børn er ikke et problem fra fortiden. Uønskede eller efterladte udstillingsmontrer er stadig farlige, selvom de "bare står i garagen et par dage."
- Før du smider din gamle udstillingsmontre væk: Tag lågene af. Lad hylderne sidde, så børn har svært ved at klatre ind.
- Overhold venligst lokale regler for bortskaffelse af apparatet i henhold til dets brandfarlige kølemiddel og gas.
- Udstillingsmontren skal bruge den separate stikkontakt, der skal tilsluttes jorden korrekt, aldrig med varmeledningen og kulgasledningen.
- Udstillingsmontren skal placeres, så stikket er tilgængeligt.
- Hvis forsyningskablet er beskadiget, skal producentens serviceagent eller en tilsvarende kvalificeret person udskifte det for at undgå fare.
- Reparer eller udskift ikke nogen del af apparatet, medmindre det specifikt anbefales i manualen. Al anden service skal udføres af en kvalificeret tekniker.
- Udstillingsmontren bør ikke være placeret ved siden af ovn, grill eller andre kilder til høj varme.
- Hold ventilationsåbninger i apparatets kabinet eller i den indbyggede struktur fri for blokering.
- Brug ikke mekaniske anordninger eller andre midler til at fremskynde afrimningsprocessen, udover fra dem der anbefales af fabrikanten.
- Beskad ikke kølekredsløbet.
- Brug ikke andre elektriske apparater inde i apparatets opbevaringsrum, medmindre de er anbefalet af fabrikanten.
- Før du fortsætter med rengøring og vedligeholdelse, skal du sikre dig, at enhedens strømledning er frakoblet.
- Tilslut eller afbryd ikke det elektriske stik, mens dine hænder er våde.
- Opbevar eller brug ikke benzin eller andre brandbare dampe og væsker i nærheden af dette eller andre udstillingsmontrer. Rengør aldrig udstillingsmontrens dele med brandbare væsker. Dampene kan forårsage brand eller eksplosion.
- Hvis spændingen er ustabil, skal du vælge en passende automatisk spændingsregulator.

- Tilslut strømmen for at kontrollere udstillingsmontren før brug. Udstillingsmontren kan bruges, indtil temperaturen falder mærkbart efter 30 minutter.
- Du bør justere temperaturkontrollen i henhold til den ønskede temperatur og mængden af oplagret mad og omgivelsestemperaturen.
- Inden du sætter tingene i udstillingsmontren, skal du justere temperaturkontrollen til det laveste punkt og lade den arbejde, indtil temperaturen i det indre kabinet er faldet til -18°C og derefter sætte tingene ind, efter 12 timer justeres temperaturkontrollen til det normale punkt.
- Anbring aldrig varm mad direkte i udstillingsmontren, kun efter det er blevet afkølet naturligt udenfor.
- Tingene skal lægges delvis i udstillingsmontren, hvert parti bør ikke være mere end kapaciteten (L) divideret med 20.
- Overfyld ikke udstillingsmontren, stort kød bør opdeles i flere små dele. Der skal være rimeligt mellemrum mellem fødevarerne for bedre frysning.
- Hvis der er brug for strømafbrydelse, skal du vente i mindst 5 minutter, før du tænder igen for at undgå skader på kompressoren.
- Det lagrede skal pakkes grundigt i plastposer for at undgå lugtblanding og fugttab og reducere frost på samme tid.
- Øl, drikkevarer, friske blomster, medicin og injektioner bør ikke lægges i udstillingsmontren.
- Sæt temperaturkontrollen til laveste indstilling, hvis du vil opbevare is eller anden frossen mad.
- Vi har en politik om kontinuerlig forbedring af vores produkter og forbeholder os retten til at ændre materialer og specifikationer uden varsel. For at bekræfte de specifikke parametre, bedes du afstemme med den mærkede etiket på produktet.
- Produktet skal skrottes/afhentes af professionelle skrot/genbrugsplader til korrekt håndtering.
- Dette produkt kan operere i en omgivelsestemperatur på op til 43°C.

TRANSPORT- OG INSTALLATIONSINSTRUKTIONER

1 Når du transporterer udstillingsmontren, bør vinklen mellem kabinettet og jorden ikke være mere end 45°, og du må aldrig placere udstillingsmontren på hovedet.

2 Brug ikke de udvendige dele som hylder, f.eks. kondensatoren på bagsiden og låget.

3 Når udstillingsmontren er installeret eller i brug, bør al emballagen (inkl. plade og skumplast) afskaffes.

4 Hold udstillingsmontren stabil for at undgå vibrationer og støj.

5 Udstillingsmontren skal installeres på et sted med god ventilation, et rum på mindst 10 cm skal være gives mellem de omgivende vægge og skabsvæggen for optimal luftventilation.

6. Den skal placeres langt fra varmekilder og ikke under direkte solskin, for at undgå formindskelse af køleeffektiviteten.

7. Installer udstillingsmontren på et tørt sted for at forhindre rust på kabinettet, hvilket kan påvirke den elektriske isolering.

BETJENING AF DIN UDSTILLINGSMONTRE

KONTROLPANELETS FUNKTION:

Mekanisk termostat:

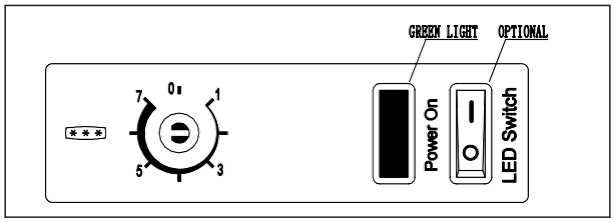

1 Tallet på temperaturkontrollen 1~7 betyder temperaturniveauet fra høj til lav, det betyder ikke den specifikke temperatur, drej knappen med uret, temperaturen indeni vil falde, drej knappen til den anden retning, temperaturen vil stige.

2 Det grønne lys er en strømindikator, når det er tændt, er strømmen tilsluttet.

3 Når du drejer drejeknappen mod uret til "**sluk**" eller "**0**", får fryseren ikke strøm.

Drej ikke drejeknappen fra "7" til "slukket" eller "0"!

Elektrisk termostat:

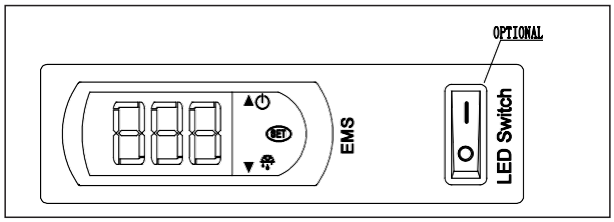

1 EMC er elektronisk controller.

2 Hvis kontrolpanelet har et grønt lys, er det en strømindikator, når det er tændt, er strømmen tilsluttet.

AFRIMNING:

1 Afrim når frosttykkelsen på skabets væg når 5 mm for at optimere frysekapaciteten.

2 Drej temperaturreguleringen til det laveste punkt i 5-6 timer før afrimning.

3 Afbryd strømmen og tag maden ud, foretag afrimning, brug ikke skarpe værktøjer.

4 Rengør væggen med tør klud efter afrimning og tænd igen.

DE FØLGENDE FÆNOMENER ER NORMALE:

1 Der vil være lyd af rindende vand, når kølemediet kører.

2 Den frosne mad smelter ikke, selvom der slukkes i lang tid.

3 Når miljøfugtigheden er for høj, vil der være kondens på overfladen af udstillingsmontren.

4 Når maskinen kører, er kondensatoren og kompressoren varm.

PLEJE OG VEDLIGEHOLDELSE

VEDLIGEHOLDELSE OG RENGØRING:

1 Åbn ikke døren ofte og for længe for at spare energi.

2 Efterlad aldrig tunge eller varme ting oven på udstillingsmontren for at undgå deformering.

3 Afbryd strømmen før rengøring.

4 For at rengøre udstillingsmontren skal du bruge en blød klud, der er fugtet i moderat rengøringsmiddel og varmt vand.

5 Brug varmt vand til at rengøre olie- eller frugtsaftpletter på den magnetiske pakning for at bevare dens elasticitet. Påfør noget talkum pulver for at forlænge dets levetid.

6 Udstillingsmontren bør ikke stå ubrugt i lang tid, for at stoppe med at bruge udstillingsmontren, afbrydes strømforsyningen først, derefter rengøres indersiden og døren lades stå åben i 2 til 3 dage for at tørre den.

Korrekt bortskaffelse af dette produkt

Denne mærkning indikerer, at dette produkt ikke må bortskaffes sammen med andet husholdningsaffald i hele EU. For at forhindre skade på miljøet eller menneskers sundhed pga. ukontrolleret bortskaffelse af affald, genbruges det ansvarligt for at fremme bæredygtig genanvendelse af materielle ressourcer. For at returnere din brugte enhed skal du bruge retur- og indsamlingssystemerne eller kontakte forhandleren, hvor produktet blev købt. De kan tage dette produkt til miljømæssig sikker genanvendelse.

TEKNISK DATA:

Model.....XS 701E

Klassificering af antielektrisk stød.....I

Kapacitet, (L).....670

Effektiv Volumen, (L).....501

Nettovægt, (kg).....105

Samlet dimension (mm). 1865x814x850

Fejlfinding:

Optøning

- Temperaturkontrol er på det højeste punkt
- Juster temperaturen
- Stik og stikkontakt er ikke korrekt tilsluttet
- Sørg for at de to er sammenkoblet
- Sikring gået
- Skift sikringen

Kompressor stopper ikke med at arbejde

- Temperaturkontrol er på det laveste punkt
- Juster temperaturkontrol
- For mange ting lagret på én gang
- Reducer mængden
- Tyk frost
- Optøning
- For mange åbninger
- Reducer antallet af åbninger
- For tæt på væggen
- Langt fra væggen
- I nærheden af varmekilde eller solen
- Flyt montren

Højt støjniveau

- Gulvet er ikke fladt
- Flyt montren
- Kølerør forbundet
- Adskil dem

BEMÆRKNING: Hvis du ikke kan løse problemerne efter de ovenfornævnte metoder, skal du kontakte eftersalgsservice, ikke håndtere det selv.

PLEASE READ THE OPERATION MANUAL BEFORE USING. SAVE THIS MANUAL FOR LATER USE

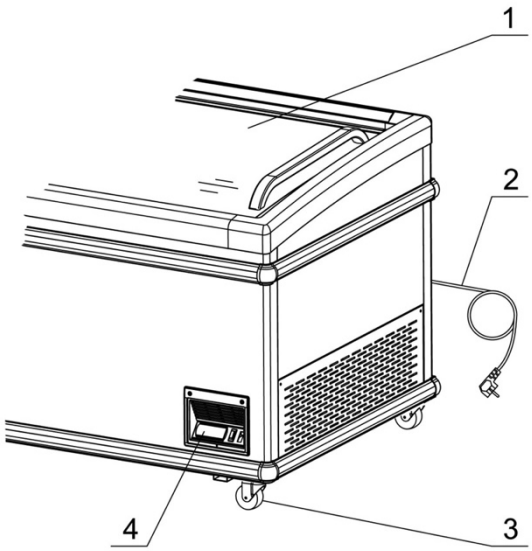

PARTS AND FEATURES

1 Glass lid

2 Wire

3 Castor

4 Control panel

CHEST SHOWCASE SAFETY

Your safety and the safety of others are very important.

We have provided many important safety messages in this ma- nual and on your appliance. Always read and obey all safety me-s sages.

This is the Safety Alerts. This alerts you to potential hazards that can kill or injure you and others. All safety messages will follow the Safety Alerts and either the wards **"DANGER", "WARNING" or "CAUTION"**.

Danger means that failure to heed this safety statement may result in severe personal injury or death.

Warning means that failure to heed this safety statement may result in extensive product damage, serious personal injury, or death.

Caution means that failure to heed this safety statement may result in minor or moderate personal injury, or property or equip- ment damage.

All safety messages will alert you to what the potential hazard is, tell you how to reduce the chance of injury, and let you know what can happen if the instructions are not followed.

IMPORTANT SAFEGUARDS

Before the chest showcase is used, it must be properly positioned and installed as described in this manual, so read the manual carefully. To reduce the risk of fire, electrical shock or injury when using the chest showcase, follow basic precautions, including the following:

- This appliance is not intended for use by persons (including children) with reduced physical, sensory or mental capabili- ties, or lack of experience and knowledge, unless they have been given supervision or instruction concerning use of the appliance by a person responsible for their safety.
- Children should be supervised to ensure that they do not play with the appliance.
- **DANGER or WARNING: Risk o**f child entrapment**: Child** entrapment and suffocation are not problems of the past. Junked or abandoned showcases are still dangerous, even if they will "just sit in the garage a few days."
- Before you throw away your old showcase: Take off the doors. Leave the shelves in place so that children may not easily climb inside.
- Please according to local regulation disposal of the appliance for its flammable refrigerant and blowing gas.
- The showcase must use the separate pin outlet to be con- nected with earth correctly, never with the heating pipeand coal gas pipe.
- The showcase shall be positioned so that the plug is acces- sible.
- If the supply cord is damaged, the manufacturer of its ser- vice agent or a similarly qualified person must replace it in order to avoid a hazard.
- Do not attempt to repair or replace any part of your chest showcase unless it is specifically recommended in this material. All other servicing should be referred to aqualified technician.
- The chest showcase should not be located next to ovens, grills or other sources of high heat.
- Keep ventilation openings, in the appliance enclosure or in the built-in structure, clear of obstruction.
- Do not use mechanical devices or other means to accelerate the defrosting process, other than those recommended by the manufacturer.
- Do not damage the refrigerant circuit.
- Do not use electrical appliances inside the food storage compartments of the appliance, unless they are of the type recommended by the manufacturer.
- Before proceeding with cleaning and maintenance opera- tions, make sure the power line of the unit is disconnected.
- Do not connect or disconnect the electric plug when your hands are wet.
- Do not store or use gasoline or any other flammable vapors and liquids in the vicinity of this or any other showcase. Never clean showcase parts with flammable fluids. The fumes can create a fire hazard or explosion.
- If the voltage is unstable, please choose the suitable auto- matic voltage regulator.

- Connection the power to check the showcase before using, the showcase can be used until the temperature decreases obviously after 30 minutes.
- You should adjust the temperature control according to the requested temperature and quantity of the stored food and the environmental temperature.
- Before putting the stuff into the showcase please adjust the temperature control to the lowest point and let it work till the temperature of inner cabinet decreases to -18℃ and then putting the stuff in, after 12 hours adjust the temperature control to the normal point.
- Never put hot food in the showcase directly only after it has been cooled naturally outside.
- The stuff should be put into the showcase partially, each lot will not be more than the figure which is equal to the capacity(L) divide by 20.
- Not full the showcase and make it crowded, big meat should be divided into several small parts. There should be reason- able space between the foods for better freezing.
- If power cut off is needed, you should wait for at least 5 minutes before turn on again to avoid damage to the com- pressor.
- The stuff stored should be packed with plastic bag well to avoid smell-mixed and moisture-lost, and reduce the frost at the small time.
- Beer, beverage, fresh flower, medicine and injections can not be put into the showcase.
- Please make the temperature control to the lowest point if you want to store ice cream or other uneasy-frozen food.
- We have a policy of continuous improvement on our prod- ucts and reserve the right to change materials and specifica- tions without notice. To confirm the specific parameters, please accord to the rated label on the product.
- Shall, when the product scrap/recovered by professional scrap/recycling locations to deal with.
- This product application environment temperature up to 43°C.

TRANSPORTATION AND INSTALLATION IN-STRUCTIONS

1 When you transport the showcase, the angle between the compartment body and the ground should be no more than 45° and you should never place the showcase up-side down.

2 Do not use any of the external part as loading points, for example, the condenser on the back, the door.

3 When the showcase is installed or used, all the package (including board and foam plastic) should be got rid of.

4 Keeping the showcase stable to avoid vibration and noise.

5 The showcase should be installed in the place with good ventilation, a space of at least 10cm should be allowed between the surrounding walls and the cabinet wall for air condition.

6. It should be placed far from heating resource and not under direct sunshine to avoid decrease of the efficiency of refrig- eration.

7. Install the showcase in a dry place so as to prevent rust on the compartment body, which may affect the electric insula- tion.

OPERATING YOUR SHOWCASE

THE FUNCTION OF CONTROL PANEL:

Mechanical Thermostat:

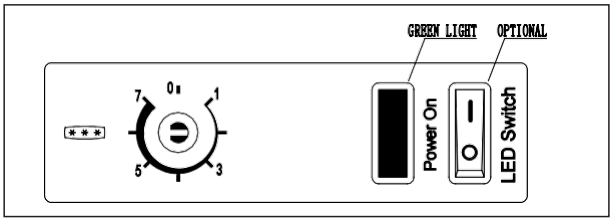

1 The figure on the temperature control 1~7 only means the temperature level from high to low, not means the specific temperature, turn the knob clockwise, the temperature inside will go down, turn the knob to the other direction, the temperature will go up.

2 The green light is a power indicator, when it on , the power is connected.

3 When you turn the knob anticlockwise to **"off"** or **"0"** the freezer will not be supplied power.

Do not turn the knob from "7" to "off" or "0"!

Electronic Thermostat:

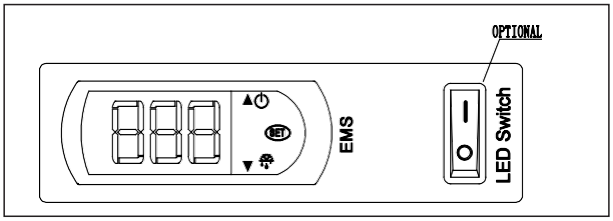

1 The EMC is electronic controller.

2 If the control panel has a green light,it's a power indicator, when it on,the power in connected.

DEFROST:

1 Defrost when the frost thickness on the wall of the cabinet reaches 5mm to optimize the freezing capacity.

2 Turn the temperature control to the lowest point for 5-6 hours before defrosting.

3 Cut off the power and take out the food, use the defrost removal, do not apply sharp tools.

4 After defrosting, clean the wall with dry cloth, and then power on.

THE FOLLOWING PHENOMENA ARE NORMAL:

1 There will be sound of flowing water when the refrigerant is running.

2 The frozen food do not melt even if a long time power off.

3 When the environment humidity is too high, there will be dew condensed on the surface of the showcase.

4 When the machine is running, the condenser and compressor will be hot.

CARE AND MAINTENANCE

MAINTENANCE AND CLEANNESS:

1 Do not open the door frequently and too long to save en- ergy.

2 Never leave heavy or hot stuff on the top of the showcase to avoid deforming.

3 Cut off the power before cleaning.

4 To clean the showcase, please use soft cloth dampened in some moderate detergent and hot water.

5 Use warm water to clean oil or fruit juice stain on the magnetic gasket in order to keep its elasticity. Apply some talcum powder to it to prolong its service life.

6 The showcase should not be left unused for a long time, to stop using the showcase, disconnect the main power first, then clean the inside and leave the door open for 2~3 days to dry it.

Correct Disposal of this product

This marking indicates that this product should not be disposed with other household wastes throughout the EU. To prevent possible harm to the environment or human health from uncontrolled waste disposal, recycle it respon- sibly to promote the sustainable reuse of ma- terial resources. To return your used device, please use the return and collection systems or contact the retailer where the product was purchased. They can take this product for environmental safe re- cycling.

TECHNICAL DATA:

Model..... XS 701E

Classfication of anti-electic shock.....I

Capacity, (L) 670

Effective Volume, (L).....501

Net Weight, (kg).....105

Overall Dimension (mm) 1865x814x850

TROUBLE SHOOTING:

Unfreezing

- Temperature control is on the highest point
- Adjust the temperature
- Plug and outlet not connected well
- Make they two connect well
- Fuse broken off
- Change the fuse

Compressor can not stop working

- Temperature control is on the lowest point
- Adjust temperature control
- Too much stuff stored in one time
- Reduce the quantity
- Thick frost
- Defrost
- Too much times of door-opening
- Reduce the times of door-opening
- Too near the wall
- Far from the wall
- Near the hot source or sun
- Change the place

Big noise

- Ground is not flat
- Change the place
- Refrigerating tubes connected
- Separate them

REMARK: If you can not solve the troubles according to the a-bo ve-mentioned ways, please contact the after-sale service, do not handle it yourself.

BITTE LESEN SIE VOR DER BENUTZUNG DAS BEDIENUNGSHANDBUCH. BEWAHREN SIE DIESES HANDBUCH FÜR EINE SPÄTERE VERWENDUNG AUF

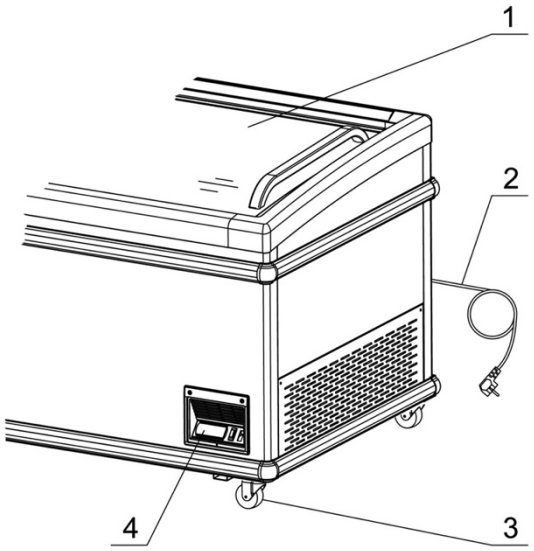

TEILE UND FUNKTIONEN

1 Glasdeckel

2 Kabel

3 Rolle

4 Bedienfeld

SICHERHEIT DER VITRINE

Ihre Sicherheit und die Sicherheit anderer sind sehr wichtig.

Wir haben in diesem Handbuch und auf Ihrem Gerät viele wichtige Sicherheitshinweise bereitgestellt. Lesen und befolgen Sie stets alle Sicherheitshinweise.

Dies sind die Sicherheitshinweise. Dadurch werden Sie auf potenzielle Gefahren aufmerksam gemacht, die Sie und andere Menschen gefährden oder verletzen können. Alle Sicherheitshinweise folgen den Sicherheitswarnungen sowie den Bezeichnungen **"GEFAHR", "WARNUNG" oder "VORSICHT"**.

Gefahr bedeutet, dass die Nichtbeachtung dieser Sicherheitshinweise zu schweren Körperverletzungen oder zum Tod führen kann.

Warnung bedeutet, dass die Nichtbeachtung dieses Sicherheitshinweises zu umfangreichen Produktschäden, schweren Körperverletzungen oder zum Tod führen kann.

Vorsicht bedeutet, dass die Nichtbeachtung dieses Sicherheitshinweises zu leichten oder mittelschweren Personen-, Sach- oder Geräteschäden führen kann.

Alle Sicherheitshinweise machen Sie auf das Gefahrenpotenzial aufmerksam, sagen Ihnen, wie Sie die Verletzungsgefahr verringern können, und lassen Sie wissen, was passieren kann, wenn die Anweisungen nicht befolgt werden.

WICHTIGE SICHERHEITSVORKEHRUNGEN

Bevor die Kühltruhenvitrine verwendet wird, muss sie richtig positioniert und installiert werden, wie in diesem Handbuch beschrieben, also lesen Sie das Handbuch sorgfältig durch. Um das Risiko eines Brandes, eines elektrischen Schlages oder einer Verletzung bei der Verwendung der Vitrine zu verringern, sind grundlegende Vorsichtsmaßnahmen zu beachten, darunter die folgenden:

- Dieses Gerät ist nicht zur Verwendung durch Personen (einschließlich Kinder) mit eingeschränkten physischen, sensorischen oder geistigen Fähigkeiten oder mangelnder Erfahrung und Kenntnissen bestimmt, es sei denn, sie wurden von einer für ihre Sicherheit verantwortlichen Person beaufsichtigt oder in die Verwendung des Geräts eingewiesen.
- Kinder sollten beaufsichtigt werden, um sicherzustellen, dass sie nicht mit dem Gerät spielen.
- **GEFAHR oder WARNUNG:** Gefahr des Einklemmens von **Kindern:** Einklemmung und Ersticken von Kindern sind keinesfalls Probleme der Vergangenheit. Weggeworfene oder verlassene Vitrinen sind immer noch gefährlich, auch wenn sie "nur ein paar Tage in der Garage stehen".
- Bevor Sie Ihre alte Vitrine wegwerfen: Entfernen Sie die Türen. Lassen Sie die Regale an Ort und Stelle, damit Kinder nicht einfach hineinklettern können.
- Bitte entsorgen Sie das Gerät gemäß den örtlichen Vorschriften für dessen brennbares Kältemittel und Treibgas.
- Die Vitrine muss den separaten Steckerausgang verwenden, um korrekt mit der Erdung verbunden zu werden, niemals mit dem Heizungsrohr und dem Kohlegasrohr.
- Die Vitrine ist so zu positionieren, dass der Stecker zugänglich ist.
- Wenn das Netzkabel beschädigt ist, muss es vom Hersteller oder seinem Servicevertreter oder einer ähnlich qualifizierten Person ersetzt werden, um eine Gefährdung zu vermeiden.
- Versuchen Sie nicht, einen Teil Ihrer Vitrine zu reparieren oder zu ersetzen, es sei denn, dies wird in diesem Dokument ausdrücklich vorgeschrieben Alle anderen Wartungsarbeiten sollten von einem qualifizierten Techniker ausgeführt werden.
- Die Vitrine sollte nicht in der Nähe von Öfen, Grills oder anderen Wärmequellen aufgestellt werden.
- Halten Sie Lüftungsöffnungen im Gerätegehäuse oder in der Einbaustruktur frei von Hindernissen.
- Verwenden Sie keine mechanischen Vorrichtungen oder andere Mittel zur Beschleunigung des Abtauvorgangs, die nicht vom Hersteller empfohlen werden.
- Beschädigen Sie den Kühlmittelkreislauf nicht.
- Benutzen Sie keine elektrischen Geräte in den Fächern zur Aufbewahrung von Lebensmitteln, es sei denn, sie entsprechen dem vom Hersteller empfohlenen Typ.
- Bevor Sie mit Reinigungs- und Wartungsarbeiten fortfahren, stellen Sie sicher, dass die Stromleitung des Gerätes unterbrochen ist.
- Stecken Sie den Netzstecker nicht ein oder aus, wenn Ihre Hände nass sind.
- Lagern oder verwenden Sie kein Benzin oder andere entflammbare Dämpfe und Flüssigkeiten in der Nähe dieser oder einer anderen Vitrine. Reinigen Sie Vitrinenteile niemals mit brennbaren Flüssigkeiten. Die Dämpfe können zu einer Brandgefahr oder Explosion führen.
- Wenn die Spannung instabil ist, wählen Sie bitte den geeigneten automatischen Spannungsregler.

- Schließen Sie den Strom an, um die Vitrine vor der Benutzung zu überprüfen. Die Vitrine kann so lange benutzt werden, bis die Temperatur nach 30 Minuten deutlich sinkt.
- Sie sollten die Temperaturregelung entsprechend der gewünschten Temperatur und Menge der gelagerten Lebensmittel und der Umgebungstemperatur anpassen.
- Bevor Sie die Produkte in die Vitrine stellen, stellen Sie bitte die Temperaturregelung auf den niedrigsten Punkt ein und lassen Sie sie so lange laufen, bis die Temperatur im Inneren der Vitrine auf -18℃ sinkt, und dann geben Sie die Produkte hinein, nach 12 Stunden stellen Sie die Temperaturregelung auf den normalen Wert ein.
- Stellen Sie niemals warme Speisen direkt in die Vitrine, sondern lassen Sie sie erst zum Abkühlen im Freien stehen.
- Die Produkte sollten teilweise in die Vitrine gestellt werden, jede Partie darf nicht mehr als die Zahl sein, die der durch 20 geteilten Kapazität (L) entspricht.
- Damit die Vitrine nicht voll und überfüllt ist, sollte großes Fleisch in mehrere kleine Teile geteilt werden. Es sollte ein vernünftiger Abstand zwischen den Lebensmitteln zum besseren Einfrieren vorhanden sein.
- Wenn eine Stromunterbrechung erforderlich ist, sollten Sie mindestens 5 Minuten warten, bevor Sie das Gerät wieder einschalten, um Schäden am Kompressor zu vermeiden.
- Das gelagerte Material sollte gut mit Plastiktüten verpackt werden, um Geruchsmischungen und Feuchtigkeitsverlust zu vermeiden und um den Frost in einer kurzen Zeit zu reduzieren.
- Bier, Getränke, frische Blumen, Medikamente und Injektionen können nicht in die Vitrine gestellt werden.
- Bitte stellen Sie die Temperaturkontrolle auf den niedrigsten Punkt, wenn Sie Eiscreme oder andere schwer tiefgefrorene Lebensmittel lagern möchten.
- Wir verfolgen eine Politik der kontinuierlichen Verbesserung unserer Produkte und behalten uns das Recht vor, Materialien und Spezifikationen ohne Vorankündigung zu ändern. Um die spezifischen Parameter zu bestätigen, richten Sie sich bitte nach dem Bewertungsetikett auf dem Produkt.
- Sollte, wenn das Produkt von professionellen Schrott-/Recyclingstätten verschrottet/verwertet werden muss, bearbeitet werden.
- Die Umgebungstemperatur dieser Produktanwendung kann bis zu 43°C betragen.

TRANSPORT- UND INSTALLATIONSANLEITUNG

1 Wenn Sie die Vitrine transportieren, sollte der Winkel zwischen dem Gehäusekörper und dem Boden nicht mehr als 45° betragen, und Sie sollten die Vitrine niemals umgekehrt aufstellen.

2 Verwenden Sie keines der äußeren Teile als Ladepunkte, z.B. den Kondensator auf der Rückseite, die Tür.

3 Wenn die Vitrine aufgestellt oder benutzt wird, sollte das gesamte Verpackungsmaterial
(einschließlich Karton und Schaumstoff) entsorgt werden.

4 Die Vitrine stabil halten, um Vibrationen und Lärm zu vermeiden.

5 Die Vitrine sollte an einem Ort mit guter Belüftung aufgestellt werden, zwischen den umgebenden Wänden und der Vitrinenwand sollte ein Abstand von mindestens 10 cm für die Klimatisierung vorgesehen werden.

6. Sie sollte weit entfernt von der Wärmequelle und nicht unter direkter Sonneneinstrahlung platziert werden, um eine Verringerung der Effizienz der Kühlung zu vermeiden.

7. Installieren Sie die Vitrine an einem trockenen Ort, um Rost auf dem Gehäuse zu vermeiden, der die elektrische Isolierung beeinträchtigen könnte.

BETRIEB IHRER VITRINE

DIE FUNKTION DES BEDIENFELDES:

Mechanischer Thermostat:

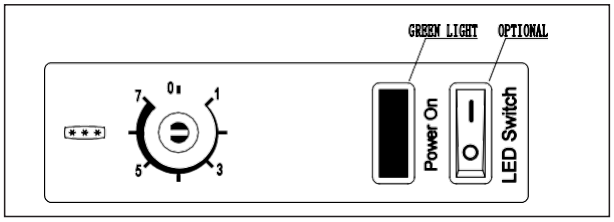

1 Die Zahl auf der Temperaturkontrolle 1~7 bedeutet nur das Temperaturniveau von hoch bis niedrig, nicht die spezifische Temperatur, drehen Sie den Knopf im Uhrzeigersinn, die Temperatur im Inneren wird nach unten gehen, drehen Sie den Knopf in die andere Richtung, die Temperatur wird nach oben gehen.

2 Das grüne Licht ist eine Betriebsanzeige, wenn sie leuchtet, ist der Strom angeschlossen.

3 Wenn Sie den Knopf gegen den Uhrzeigersinn auf **"Aus"** oder **"0"** drehen, wird das Gefriergerät nicht mit Strom versorgt.

Do not turn the knob from "7" to "off" or "0"!

Elektronischer Thermostat:

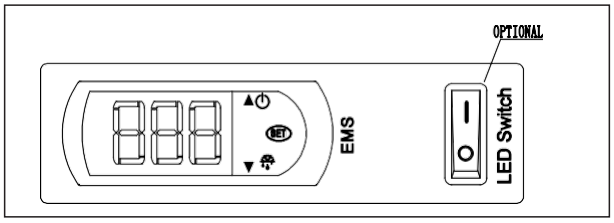

1 Die EMV ist eine elektronische Steuerung.

2 Wenn das Bedienfeld ein grünes Licht hat, handelt es sich um eine Stromanzeige, wenn es eingeschaltet ist, ist der Strom angeschlossen.

AUFTAUEN:

1 Abtauen, wenn die Frostdicke an der Schrankwand 5 mm erreicht, um die Gefrierkapazität zu optimieren.

2 Drehen Sie die Temperaturregelung vor dem Abtauen 5-6 Stunden lang auf den niedrigsten Punkt.

3 Schalten Sie den Strom ab und nehmen Sie die Lebensmittel heraus, benutzen Sie den Enteiser, wenden Sie keine scharfen Werkzeuge an.

4 Reinigen Sie die Wand nach dem Auftauen mit einem trockenen Tuch und schalten Sie das Gerät dann ein.

DIE FOLGENDEN PHÄNOMENE SIND NORMAL:

1 Wenn das Kühlmittel läuft, ist ein Geräusch von fließendem Wasser zu hören.

2 Die tiefgefrorenen Lebensmittel schmelzen nicht, auch wenn das Gerät über eine lange Zeit ausgeschaltet war.

3 Wenn die Umgebungsfeuchtigkeit zu hoch ist, kondensiert Tau auf der Oberfläche der Vitrine.

4 Wenn die Maschine läuft, sind der Kondensator und der Kompressor heiß.

PFLEGE UND WARTUNG

WARTUNG UND REINIGUNG:

1 Öffnen Sie die Tür nicht häufig und zu lange, um Energie zu sparen.

2 Lassen Sie niemals schweres oder heißes Material oben auf der Vitrine, um Verformungen zu vermeiden.

3 Unterbrechen Sie vor dem Reinigen den Strom.

4 Zum Reinigen der Vitrine verwenden Sie bitte ein weiches Tuch, das mit einem milden Reinigungsmittel und warmem Wasser angefeuchtet ist.

5 Verwenden Sie warmes Wasser, um Öl- oder Fruchtsaftflecken auf der Magnetdichtung zu reinigen, um ihre Elastizität zu erhalten. Tragen Sie etwas Talkpuder darauf auf, um die Lebensdauer zu verlängern.

6 Die Vitrine sollte nicht für lange Zeit unbenutzt bleiben. Wenn Sie die Vitrine nicht mehr benutzen wollen, schalten Sie zuerst den Hauptstrom ab, reinigen Sie dann das Innere und lassen Sie die Tür für 2~3 Tage zum Trocknen offen.

Richtige Entsorgung dieses Produkts

Diese Kennzeichnung weist darauf hin, dass dieses Produkt in der gesamten EU nicht zusammen mit anderen Haushaltsabfällen entsorgt werden sollte. Um eine mögliche Schädigung der Umwelt oder der menschlichen Gesundheit durch unkontrollierte Abfallentsorgung zu verhindern, sollten die Abfälle verantwortungsvoll recycelt werden, um die nachhaltige Wiederverwendung von Materialressourcen zu fördern. Um Ihr gebrauchtes Gerät zurückzugeben, benutzen Sie bitte die Rückgabe- und Sammelsysteme oder wenden Sie sich an den Händler, bei dem das Produkt gekauft
wurde. Diese können das Produkt zum umweltgerechten Recycling annehmen.

TECHNISCHE DATEN:

Modell ..... XS 701E

Klassifizierung des antielektrischen Schocks I

Kapazität, (L) 670

Effektives Volumen, (L) 501

Nettogewicht, (kg) 105

Gesamtabmessung (mm) 1865x814x850

FEHLERBEHEBUNG:

Auftauen

- Die Temperaturregelung ist auf dem höchsten Punkt
- Temperatur einstellen
- Stecker und Steckdose nicht gut verbunden
- Sorgen Sie für eine gute Verbindung zwischen den beiden
- Sicherung defekt
- Tauschen Sie die Sicherung aus

Kompressor hört nicht auf zu arbeiten

- Die Temperaturregelung ist am niedrigsten Punkt
- Temperaturregelung einstellen
- Zu viel auf einmal gelagert
- Reduzieren Sie die Menge
- Dicker Frost
- Auftauen
- Zu viele Male die Tür geöffnet
- Reduzieren Sie die Zeiten der Türöffnung
- Zu nahe an der Wand
- Weit weg von der Wand
- In der Nähe einer heißen Quelle oder der Sonne
- Ändern Sie den Ort

Starker Lärm

- Der Boden ist nicht eben
- Ändern Sie den Ort
- Kühlrohre angeschlossen
- Trennen Sie sie

HINWEIS: Wenn Sie die Probleme nicht auf die oben genannten Arten lösen können, wenden Sie sich bitte an den Kundendienst, kümmern Sie sich nicht selbst darum.

BITTE LESEN SIE VOR DER BENUTZUNG DAS BEDIENUNGSHANDBUCH. BEWAHREN SIE DIESES HANDBUCH FÜR EINE SPÄTERE VERWENDUNG AUF

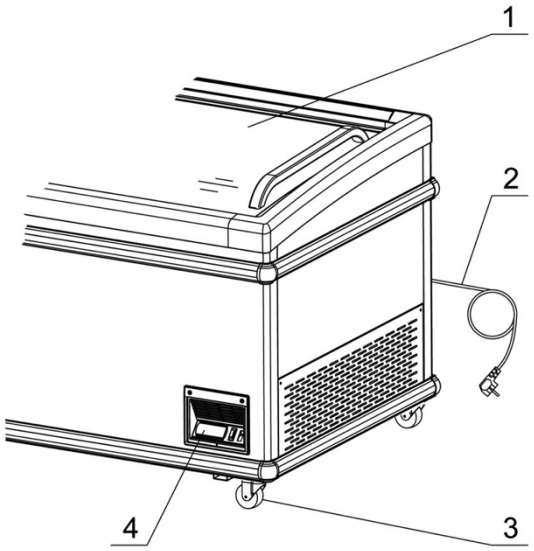

TEILE UND FUNKTIONEN

1 Glasdeckel

2 Kabel

3 Rolle

4 Bedienfeld

SICHERHEIT DER VITRINE

Ihre Sicherheit und die Sicherheit anderer sind sehr wichtig.

Wir haben in diesem Handbuch und auf Ihrem Gerät viele wichtige Sicherheitshinweise bereitgestellt. Lesen und befolgen Sie stets alle Sicherheitshinweise.

Dies sind die Sicherheitshinweise. Dadurch werden Sie auf potenzielle Gefahren aufmerksam gemacht, die Sie und andere Menschen gefährden oder verletzen können. Alle Sicherheitshinweise folgen den Sicherheitswarnungen sowie den Bezeichnungen **"GEFAHR", "WARNUNG" oder "VORSICHT"**.

Gefahr bedeutet, dass die Nichtbeachtung dieser Sicherheitshinweise zu schweren Körperverletzungen oder zum Tod führen kann.

Warnung bedeutet, dass die Nichtbeachtung dieses Sicherheitshinweises zu umfangreichen Produktschäden, schweren Körperverletzungen oder zum Tod führen kann.

Vorsicht bedeutet, dass die Nichtbeachtung dieses Sicherheitshinweises zu leichten oder mittelschweren Personen-, Sach- oder Geräteschäden führen kann.

Alle Sicherheitshinweise machen Sie auf das Gefahrenpotenzial aufmerksam, sagen Ihnen, wie Sie die Verletzungsgefahr verringern können, und lassen Sie wissen, was passieren kann, wenn die Anweisungen nicht befolgt werden.

WICHTIGE SICHERHEITSVORKEHRUNGEN

Bevor die Kühltruhenvitrine verwendet wird, muss sie richtig positioniert und installiert werden, wie in diesem Handbuch beschrieben, also lesen Sie das Handbuch sorgfältig durch. Um das Risiko eines Brandes, eines elektrischen Schlages oder einer Verletzung bei der Verwendung der Vitrine zu verringern, sind grundlegende Vorsichtsmaßnahmen zu beachten, darunter die folgenden:

- Dieses Gerät ist nicht zur Verwendung durch Personen (einschließlich Kinder) mit eingeschränkten physischen, sensorischen oder geistigen Fähigkeiten oder mangelnder Erfahrung und Kenntnissen bestimmt, es sei denn, sie wurden von einer für ihre Sicherheit verantwortlichen Person beaufsichtigt oder in die Verwendung des Geräts eingewiesen.
- Kinder sollten beaufsichtigt werden, um sicherzustellen, dass sie nicht mit dem Gerät spielen.
- **GEFAHR oder WARNUNG:** Gefahr des Einklemmens von **Kindern:** Einklemmung und Ersticken von Kindern sind keinesfalls Probleme der Vergangenheit. Weggeworfene oder verlassene Vitrinen sind immer noch gefährlich, auch wenn sie "nur ein paar Tage in der Garage stehen".
- Bevor Sie Ihre alte Vitrine wegwerfen: Entfernen Sie die Türen. Lassen Sie die Regale an Ort und Stelle, damit Kinder nicht einfach hineinklettern können.
- Bitte entsorgen Sie das Gerät gemäß den örtlichen Vorschriften für dessen brennbares Kältemittel und Treibgas.
- Die Vitrine muss den separaten Steckerausgang verwenden, um korrekt mit der Erdung verbunden zu werden, niemals mit dem Heizungsrohr und dem Kohlegasrohr.
- Die Vitrine ist so zu positionieren, dass der Stecker zugänglich ist.
- Wenn das Netzkabel beschädigt ist, muss es vom Hersteller oder seinem Servicevertreter oder einer ähnlich qualifizierten Person ersetzt werden, um eine Gefährdung zu vermeiden.
- Versuchen Sie nicht, einen Teil Ihrer Vitrine zu reparieren oder zu ersetzen, es sei denn, dies wird in diesem Dokument ausdrücklich vorgeschrieben Alle anderen Wartungsarbeiten sollten von einem qualifizierten Techniker ausgeführt werden.
- Die Vitrine sollte nicht in der Nähe von Öfen, Grills oder anderen Wärmequellen aufgestellt werden.
- Halten Sie Lüftungsöffnungen im Gerätegehäuse oder in der Einbaustruktur frei von Hindernissen.
- Verwenden Sie keine mechanischen Vorrichtungen oder andere Mittel zur Beschleunigung des Abtauvorgangs, die nicht vom Hersteller empfohlen werden.
- Beschädigen Sie den Kühlmittelkreislauf nicht.
- Benutzen Sie keine elektrischen Geräte in den Fächern zur Aufbewahrung von Lebensmitteln, es sei denn, sie entsprechen dem vom Hersteller empfohlenen Typ.
- Bevor Sie mit Reinigungs- und Wartungsarbeiten fortfahren, stellen Sie sicher, dass die Stromleitung des Gerätes unterbrochen ist.
- Stecken Sie den Netzstecker nicht ein oder aus, wenn Ihre Hände nass sind.
- Lagern oder verwenden Sie kein Benzin oder andere entflammbare Dämpfe und Flüssigkeiten in der Nähe dieser oder einer anderen Vitrine. Reinigen Sie Vitrinenteile niemals mit brennbaren Flüssigkeiten. Die Dämpfe können zu einer Brandgefahr oder Explosion führen.
- Wenn die Spannung instabil ist, wählen Sie bitte den geeigneten automatischen Spannungsregler.

- Schließen Sie den Strom an, um die Vitrine vor der Benutzung zu überprüfen. Die Vitrine kann so lange benutzt werden, bis die Temperatur nach 30 Minuten deutlich sinkt.
- Sie sollten die Temperaturregelung entsprechend der gewünschten Temperatur und Menge der gelagerten Lebensmittel und der Umgebungstemperatur anpassen.
- Bevor Sie die Produkte in die Vitrine stellen, stellen Sie bitte die Temperaturregelung auf den niedrigsten Punkt ein und lassen Sie sie so lange laufen, bis die Temperatur im Inneren der Vitrine auf -18℃ sinkt, und dann geben Sie die Produkte hinein, nach 12 Stunden stellen Sie die Temperaturregelung auf den normalen Wert ein.
- Stellen Sie niemals warme Speisen direkt in die Vitrine, sondern lassen Sie sie erst zum Abkühlen im Freien stehen.
- Die Produkte sollten teilweise in die Vitrine gestellt werden, jede Partie darf nicht mehr als die Zahl sein, die der durch 20 geteilten Kapazität (L) entspricht.
- Damit die Vitrine nicht voll und überfüllt ist, sollte großes Fleisch in mehrere kleine Teile geteilt werden. Es sollte ein vernünftiger Abstand zwischen den Lebensmitteln zum besseren Einfrieren vorhanden sein.
- Wenn eine Stromunterbrechung erforderlich ist, sollten Sie mindestens 5 Minuten warten, bevor Sie das Gerät wieder einschalten, um Schäden am Kompressor zu vermeiden.
- Das gelagerte Material sollte gut mit Plastiktüten verpackt werden, um Geruchsmischungen und Feuchtigkeitsverlust zu vermeiden und um den Frost in einer kurzen Zeit zu reduzieren.
- Bier, Getränke, frische Blumen, Medikamente und Injektionen können nicht in die Vitrine gestellt werden.
- Bitte stellen Sie die Temperaturkontrolle auf den niedrigsten Punkt, wenn Sie Eiscreme oder andere schwer tiefgefrorene Lebensmittel lagern möchten.
- Wir verfolgen eine Politik der kontinuierlichen Verbesserung unserer Produkte und behalten uns das Recht vor, Materialien und Spezifikationen ohne Vorankündigung zu ändern. Um die spezifischen Parameter zu bestätigen, richten Sie sich bitte nach dem Bewertungsetikett auf dem Produkt.
- Sollte, wenn das Produkt von professionellen Schrott-/Recyclingstätten verschrottet/verwertet werden muss, bearbeitet werden.
- Die Umgebungstemperatur dieser Produktanwendung kann bis zu 43°C betragen.

TRANSPORT- UND INSTALLATIONSANLEITUNG

1 Wenn Sie die Vitrine transportieren, sollte der Winkel zwischen dem Gehäusekörper und dem Boden nicht mehr als 45° betragen, und Sie sollten die Vitrine niemals umgekehrt aufstellen.

2 Verwenden Sie keines der äußeren Teile als Ladepunkte, z.B. den Kondensator auf der Rückseite, die Tür.

3 Wenn die Vitrine aufgestellt oder benutzt wird, sollte das gesamte Verpackungsmaterial
(einschließlich Karton und Schaumstoff) entsorgt werden.

4 Die Vitrine stabil halten, um Vibrationen und Lärm zu vermeiden.

5 Die Vitrine sollte an einem Ort mit guter Belüftung aufgestellt werden, zwischen den umgebenden Wänden und der Vitrinenwand sollte ein Abstand von mindestens 10 cm für die Klimatisierung vorgesehen werden.

6. Sie sollte weit entfernt von der Wärmequelle und nicht unter direkter Sonneneinstrahlung platziert werden, um eine Verringerung der Effizienz der Kühlung zu vermeiden.

7. Installieren Sie die Vitrine an einem trockenen Ort, um Rost auf dem Gehäuse zu vermeiden, der die elektrische Isolierung beeinträchtigen könnte.

BETRIEB IHRER VITRINE

DIE FUNKTION DES BEDIENFELDES:

Mechanischer Thermostat:

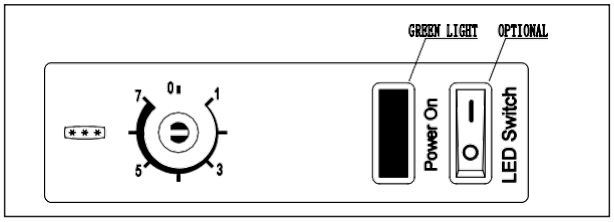

1 Die Zahl auf der Temperaturkontrolle 1~7 bedeutet nur das Temperaturniveau von hoch bis niedrig, nicht die spezifische Temperatur, drehen Sie den Knopf im Uhrzeigersinn, die Temperatur im Inneren wird nach unten gehen, drehen Sie den Knopf in die andere Richtung, die Temperatur wird nach oben gehen.

2 Das grüne Licht ist eine Betriebsanzeige, wenn sie leuchtet, ist der Strom angeschlossen.

3 Wenn Sie den Knopf gegen den Uhrzeigersinn auf **"Aus"** oder **"0"** drehen, wird das Gefriergerät nicht mit Strom versorgt.

Do not turn the knob from "7" to "off" or "0"!

Elektronischer Thermostat:

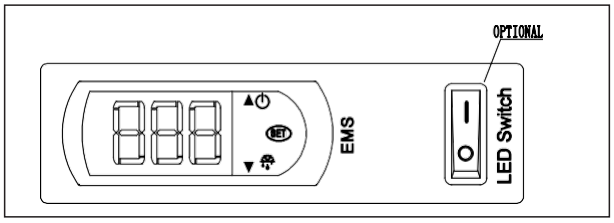

1 Die EMV ist eine elektronische Steuerung.

2 Wenn das Bedienfeld ein grünes Licht hat, handelt es sich um eine Stromanzeige, wenn es eingeschaltet ist, ist der Strom angeschlossen.

AUFTAUEN:

1 Abtauen, wenn die Frostdicke an der Schrankwand 5 mm erreicht, um die Gefrierkapazität zu optimieren.

2 Drehen Sie die Temperaturregelung vor dem Abtauen 5-6 Stunden lang auf den niedrigsten Punkt.

3 Schalten Sie den Strom ab und nehmen Sie die Lebensmittel heraus, benutzen Sie den Enteiser, wenden Sie keine scharfen Werkzeuge an.

4 Reinigen Sie die Wand nach dem Auftauen mit einem trockenen Tuch und schalten Sie das Gerät dann ein.

DIE FOLGENDEN PHÄNOMENE SIND NORMAL:

1 Wenn das Kühlmittel läuft, ist ein Geräusch von fließendem Wasser zu hören.

2 Die tiefgefrorenen Lebensmittel schmelzen nicht, auch wenn das Gerät über eine lange Zeit ausgeschaltet war.

3 Wenn die Umgebungsfeuchtigkeit zu hoch ist, kondensiert Tau auf der Oberfläche der Vitrine.

4 Wenn die Maschine läuft, sind der Kondensator und der Kompressor heiß.

PFLEGE UND WARTUNG

WARTUNG UND REINIGUNG:

1 Öffnen Sie die Tür nicht häufig und zu lange, um Energie zu sparen.

2 Lassen Sie niemals schweres oder heißes Material oben auf der Vitrine, um Verformungen zu vermeiden.

3 Unterbrechen Sie vor dem Reinigen den Strom.

4 Zum Reinigen der Vitrine verwenden Sie bitte ein weiches Tuch, das mit einem milden Reinigungsmittel und warmem Wasser angefeuchtet ist.

5 Verwenden Sie warmes Wasser, um Öl- oder Fruchtsaftflecken auf der Magnetdichtung zu reinigen, um ihre Elastizität zu erhalten. Tragen Sie etwas Talkpuder darauf auf, um die Lebensdauer zu verlängern.

6 Die Vitrine sollte nicht für lange Zeit unbenutzt bleiben. Wenn Sie die Vitrine nicht mehr benutzen wollen, schalten Sie zuerst den Hauptstrom ab, reinigen Sie dann das Innere und lassen Sie die Tür für 2~3 Tage zum Trocknen offen.

Richtige Entsorgung dieses Produkts

Diese Kennzeichnung weist darauf hin, dass dieses Produkt in der gesamten EU nicht zusammen mit anderen Haushaltsabfällen entsorgt werden sollte. Um eine mögliche Schädigung der Umwelt oder der menschlichen Gesundheit durch unkontrollierte Abfallentsorgung zu verhindern, sollten die Abfälle verantwortungsvoll recycelt werden, um die nachhaltige Wiederverwendung von Materialressourcen zu fördern. Um Ihr gebrauchtes Gerät zurückzugeben, benutzen Sie bitte die Rückgabe- und Sammelsysteme oder wenden Sie sich an den Händler, bei dem das Produkt gekauft
wurde. Diese können das Produkt zum umweltgerechten Recycling annehmen.

TECHNISCHE DATEN:

Modell	XS 701E
Klassifizierung des antielektrischen Schocks	I
Kapazität, (L)	670
Effektives Volumen, (L)	501
Nettogewicht, (kg)	105
Gesamtabmessung (mm)	1865x814x850

FEHLERBEHEBUNG:

Auftauen

- Die Temperaturregelung ist auf dem höchsten Punkt
- Temperatur einstellen
- Stecker und Steckdose nicht gut verbunden
- Sorgen Sie für eine gute Verbindung zwischen den beiden
- Sicherung defekt
- Tauschen Sie die Sicherung aus

Kompressor hört nicht auf zu arbeiten

- Die Temperaturregelung ist am niedrigsten Punkt
- Temperaturregelung einstellen
- Zu viel auf einmal gelagert
- Reduzieren Sie die Menge
- Dicker Frost
- Auftauen
- Zu viele Male die Tür geöffnet
- Reduzieren Sie die Zeiten der Türöffnung
- Zu nahe an der Wand
- Weit weg von der Wand
- In der Nähe einer heißen Quelle oder der Sonne
- Ändern Sie den Ort

Starker Lärm

- Der Boden ist nicht eben
- Ändern Sie den Ort
- Kühlrohre angeschlossen
- Trennen Sie sie

HINWEIS: Wenn Sie die Probleme nicht auf die oben genannten Arten lösen können, wenden Sie sich bitte an den Kundendienst, kümmern Sie sich nicht selbst darum.

DK

Adgang til professionel reparation, såsom internetsider, adresser, kontaktoplysninger

Model nr: XS 701 E

Liste over eftersalgsservicestationer:

Adresse	Scandomestic A/S
Kontaktnummer	7242 5571
Hjemmeside	Scandomestic.dk
QR-kode	395748
Relevante oplysninger til bestilling af reservedele direkte eller gennem andre kanaler leveret af producenten, importøren eller en autoriseret repræsentant;	Scandomestic A/S
Den mindste periode, i hvilken reservedele, der er nødvendige til reparation af apparatet, er tilgængelige;	8 år
Instruktioner til hvor man finder modeloplysningerne i produktdatabasen, som defineret i forordning (EU) 2019/2024 ved hjælp af et weblink, der linker til modelinformationen, lagret i produktdatabasen, eller et link til produktdatabasen og information om hvordan man finder modelidentifikatoren på produktet.)	www.scandomestic.dk

Bemærk: Adressen eller kontaktnummeret på servicestationen kan ændres uden forudgående varsel. Bekræft venligst, om servicestationen er direkte tilknyttet vores selskab, når du opsøger tjenester.

DE

Zugang zu professioneller Reparatur, wie z.B. Internet-Seiten, Adressen, Kontaktdaten.

Modell Nr: XS 701 E

Liste der Kundendienststellen:

Adresse	Scandomestic A/S
Kontakt-Nummer	7242 5571
Webseite	Scandomestic.dk
QR-Code	395748
Relevante Informationen für die Bestellung von Ersatzteilen, direkt oder über andere Kanäle, die vom Hersteller, Importeur oder Bevollmächtigten zur Verfügung gestellt werden;	Scandomestic A/S
Der Mindestzeitraum, in dem Ersatzteile, die für die Reparatur des Geräts erforderlich sind, zur Verfügung stehen;	8 Jahre
Anleitung zum Ermitteln der Modellinformationen in der Produktdatenbank, wie in der Verordnung (EU) 2019/20124 definiert, mittels eines Weblinks, der auf die in der Produktdatenbank gespeicherten Modellinformationen verweist, oder eines Links zur Produktdatenbank und Informationen darüber, wie die Modellkennzeichnung auf dem Produkt zu finden ist.)	www.scandomestic.dk

Hinweis: Die Adresse oder Kontakttelefonnummer der Service-Website kann ohne vorherige Ankündigung geändert werden. Bitte bestätigen Sie, ob es sich bei der Servicestation um eine direkt mit unserem Unternehmen verbundene Einrichtung handelt, wenn Sie Dienstleistungen benötigen.

UK

Access to professional repair, such as internet webpages, addresses, contact details.

Model no: XS 701 E

Aftersales service station list:

Address	Scandomestic A/S
Contact Number	7242 5571
Website	Scandomestic.dk
QR code	395748
Relevant information for ordering spare parts, directly or through other channels provided by the manufacturer, importer or authorised representative;	Scandomestic A/S
The minimum period during which spare parts, necessary for the repair of the appliance, are available;	8 years
Instruction on how to find the model information in the product database, as defined in Regulation (EU) 2019/2024 by means of a weblink that links to the model information as stored in the product database or a link to the product database and information on how to find the model identifier on the product.)	www.scandomestic.dk

Note: The address or contact phone number of the service site is subject to change without prior notice. Please confirm whether the service station is a directly affiliated one of our company when requiring services.

SE

Tillgång till professionell reparation, såsom webbsidor, adresser, kontaktuppgifter

Modell nr: XS 701 E

Lista över servicestationer ters

Adress	Scandomestic A/S
Telefonnummer	7242 5571
Hemsida	Scandomestic.dk
QR-kod	395748
Relevant information för beställning av reservdelar, direkt eller via andra kanaler som tillhandahålls av tillverkaren, importören eller auktoriserade representanten;	Scandomestic A/S
Den minimiperiod under vilken reservdelar som är nödvändiga för reparation av apparaten är tillgängliga.	8 år
Instruktioner om hur man hittar modellinformationen i produktdatabasen, enligt definitionen i förordning (EU) 2019/2024 med hjälp av en webblänk som länkar till modellinformationen som lagrad i produktdatabasen eller en länk till produktdatabasen och information om hur man hittar modellidentifieraren på produkten.)	www.scandomestic.dk

Obs! Adressen eller kontakttelefonnumret på tjänstens webbplats kan ändras utan föregående meddelande. Vänligen bekräfta om servicestationen är en direkt ansluten till vårt företag när du behöver tjänster.

Scandomestic A/S · DK-8600 Silkeborg · CVR No.: 29774242 · Tel.: + 45 7242 5571 · www.scandomestic.dk

EU DECLARATION OF CONFORMITY

Ref. Ares In accordance with EN ISO 17050-1:2004

Model number (unique identification of the product):	XS 701 E
Name and address of the manufacturer or his authorised representative:	Scandomestic A/S Linåvej 20 8600 Silkeborg Denmark
This declaration of conformity is issued under the sole responsibility of the manufacturer (or installer):	Scandomestic A/S Linåvej 20 8600 Silkeborg Denmark
Object of the declaration (identification of product allowing traceability. It may include a colour image of sufficient clarity to enable the identification of the product, where appropriate.) Product: Ice Cream Freezer Brand: Scancool Colour: White Model name: XS 701 E	
The object of the declaration described in point 4 is in conformity with the relevant Union harmonisation legislation:	EN 61000-3-2
References to the relevant harmonised standards used, or references to the specifications in relation to which conformity is declared:	MD 2006/42/EC with amendment 2009/127/EC, 2011/65/EU, 2014/30/EU, EN 60335-2-89:2010+A1:2016+A2:2017, EN 60335-1:2012+AC:2014+A11:2014+A13:2017 +A1:2019+A14:2019+A2:2019, EN 6223:2008, 55014-1:2017, EN 55014-2:2015, EN IEC 61000-3-2:2019, EN 61000-3-3:2013+A1:2019, EN ISO 23953-1:2015, EN ISO 23953-2:2015, 2017/1369, 2019/2018, 2019/2024, IEC 60335-2-89:2010+A1:2012, IEC 60335-1:2010+A1:2013
Where applicable: the notified body ... (name, number)… performed … (description of intervention)… and issued the certificate:	RoHS 2011/65/EU
Additional information:	Commercial Box