RESERVEDELSPRISLISTE

DK

Uni Toaster

UT280/400

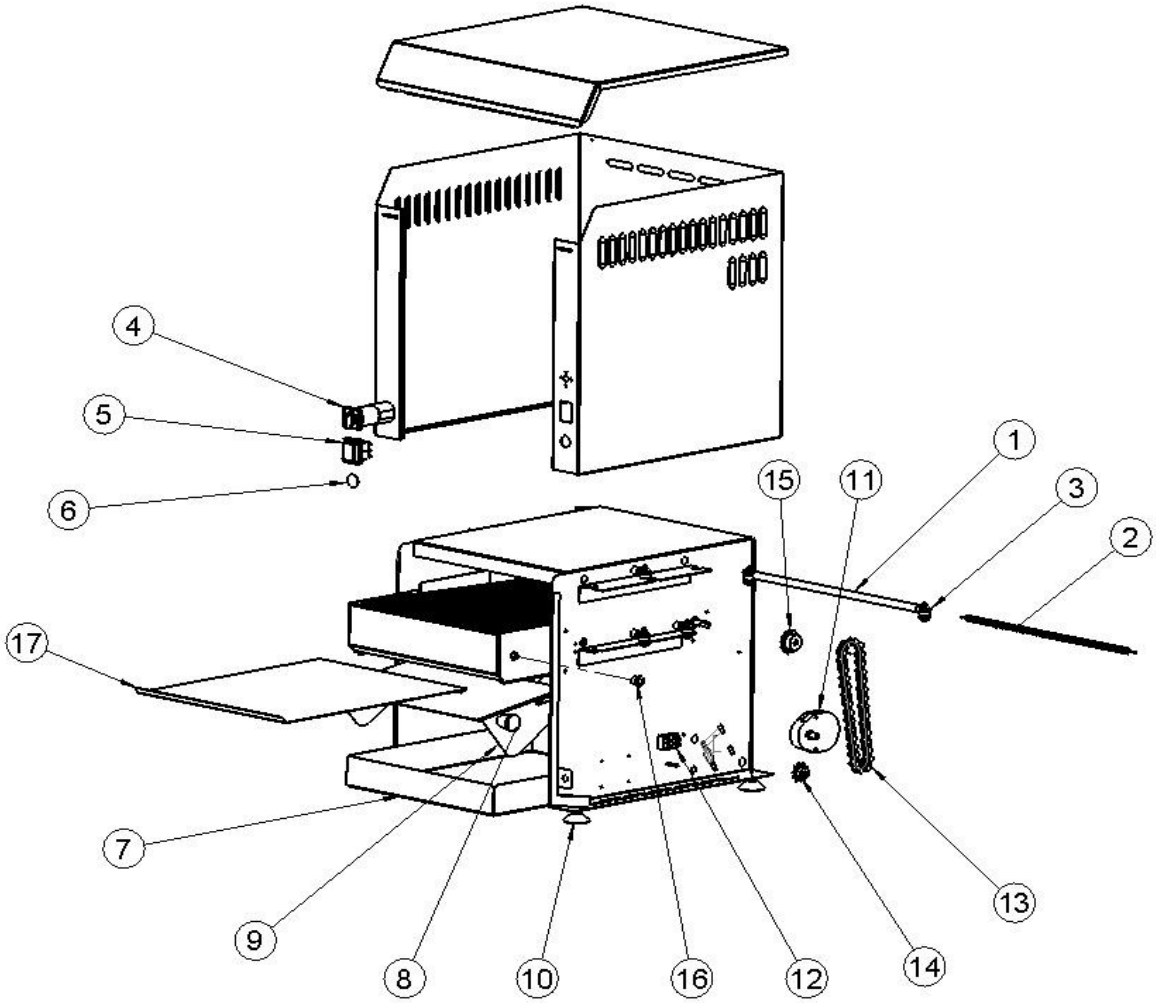

25-10-2018

RESERVEDELSPRISLISTE

Uni Toaster

UT280/400

Pos.	Vare Nr.	Beskrivelse
1	83-08595	QUARTSRØR Ø11x320 UT2/4/7/9/280
1	83-08883	QUARTSRØR Ø11x440 UT8/10/400
2	83-08654	VARMESPIRAL 500W/115V UT9/10/280/400/
3	83-08596	ISOLATORSÆT FOR QUARTSRØR
4	72-05519	AFBRYDER 1-POL CG4 10A (UT'ere)
5	83-07908	OMSKIFTER 2-POL L/H
6	83-06453	BLÆNDPROP SORT ø25x19x1,6
7	83-06546	BRØDSKUFFE UT280
7	83-06581	BRØDSKUFFE FOR UT400
8	83-08652	GREB UT/GLBT (DÆKPLADE FOR STEGEKAMM
9	83-06526	LÅG UT280
9	83-06587	LÅG UT400
10	81-06028	BEN SORT 6028 (GLIDESKO)
11	83-06595	GEARMOTOR SAIA UT280/400 MOD 2012
12	83-07608	KLEMRÆKKE 3-POL 6,0mm2 TRÅDBESKYTT.
13	83-09523	KÆDE RULLEGRILL GL4 05B1 x 64
14	83-08584	KÆDEHJUL NAV 05B1 Z10 Ø8 M5 pinol
15	83-08616	KÆDEHJUL NAV 05B1 z13 ø8 M5 pinol
16	83-08688	LEJE BRONCE ø8/12x12 M KRAVE TYPE B
17	83-06523	REFLEKTOR UT9/280
17	83-06616	REFLEKTOR UT10/400 NEDERSTE
	83-06529	TOP FOR UT280
	83-06532	YDERKABINET UT280
	83-06533	INDERKABINET UT280
	83-06545	FØDESKUFFE UT280

RESERVEDELSPRISLISTE

DK

Uni Toaster

UT280V/UT400V

Samt: UT 280V BB UT 280HT

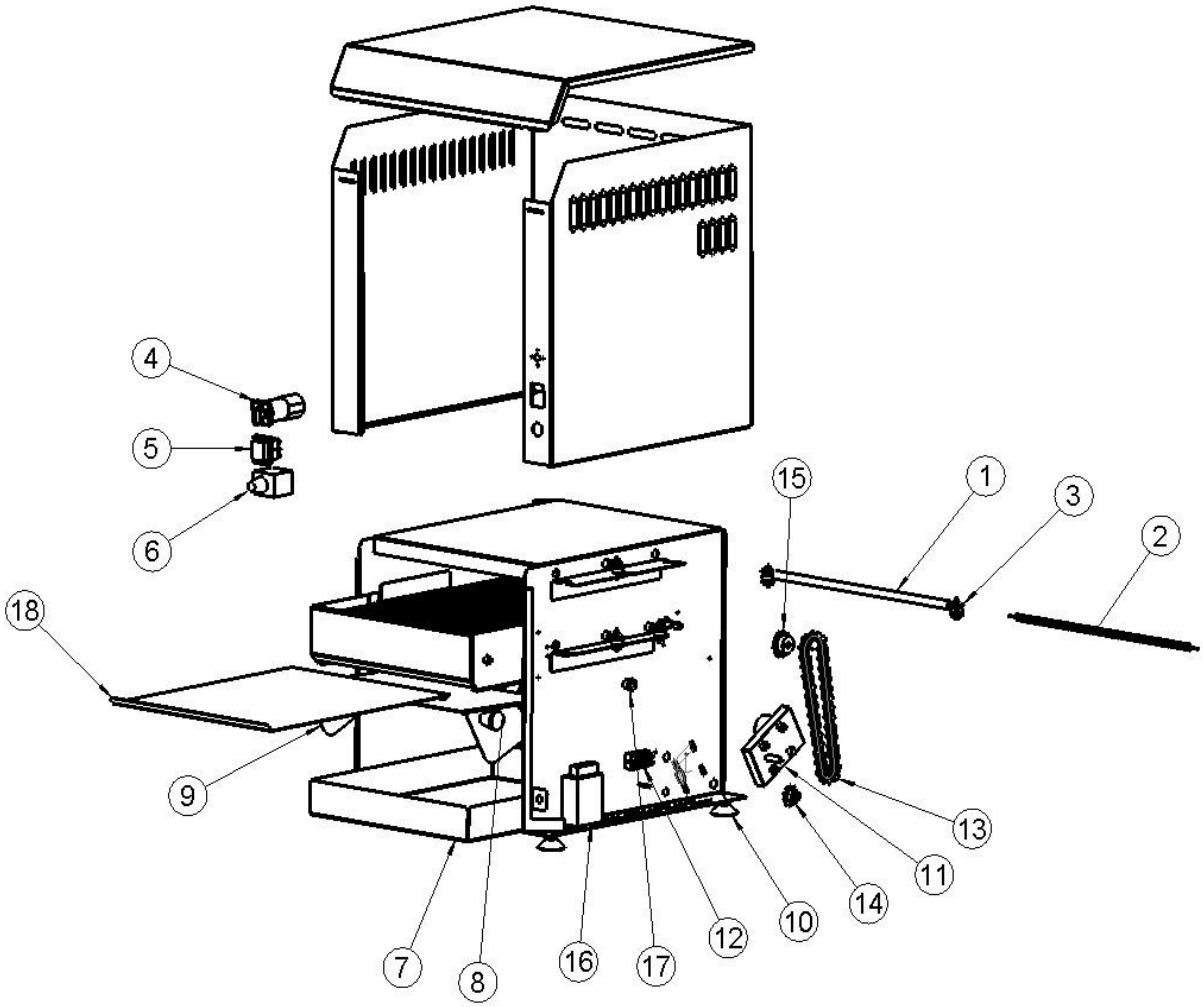

25-10-2018

RESERVEDELSPRISLISTE

Uni Toaster

UT280V/UT400V

Pos.	Vare Nr.	Beskrivelse
1	83-08595	QUARTSRØR Ø11x320 UT2/4/7/9/280
1	83-08883	QUARTSRØR Ø11x440 UT8/10/400
2	83-08654	VARMESPIRAL 500W/115V UT9/10/280/400/
3	83-08596	ISOLATORSÆT FOR QUARTSRØR
4	72-05519	AFBRYDER 1-POL CG4 10A (UT'ere)
5	83-07908	OMSKIFTER 2-POL L/H
6	83-10029	REGULATOR UT-V, EM-185DC 12/24Vdc 3A
7	83-06546	BRØDSKUFFE UT280
7	83-06581	BRØDSKUFFE FOR UT400
8	83-08652	GREB UT/GLBT (DÆKPLADE FOR STEGEKAMM
9	83-06526	LÅG UT280
9	83-06587	LÅG UT400
10	81-06028	BEN SORT 6028 (GLIDESKO)
11	83-10027	GEARMOTOR UT-V, DME34B5500B 24Vdc
12	83-07680	KLEMRÆKKE 4-POL KR8041
13	83-09523	KÆDE RULLEGRILL GL4 05B1 x 64
14	83-08584	KÆDEHJUL NAV 05B1 Z10 Ø8 M5 pinol
15	83-08616	KÆDEHJUL NAV 05B1 z13 ø8 M5 pinol
16	83-10028	STRØMFORSYNING 240V/0,35A - 12V/1,3A
17	83-08688	LEJE BRONCE ø8/12x12 M KRAVE TYPE B
18	83-06523	REFLEKTOR UT9/280
18	83-06616	REFLEKTOR UT10/400 NEDERSTE
	83-06529	TOP FOR UT280
	83-06532	YDERKABINET UT280
	83-06533	INDERKABINET UT280
	83-06545	FØDESKUFFE UT280

RESERVEDELSPRISLISTE

DK

Uni Toaster

UT280ECO/400ECO

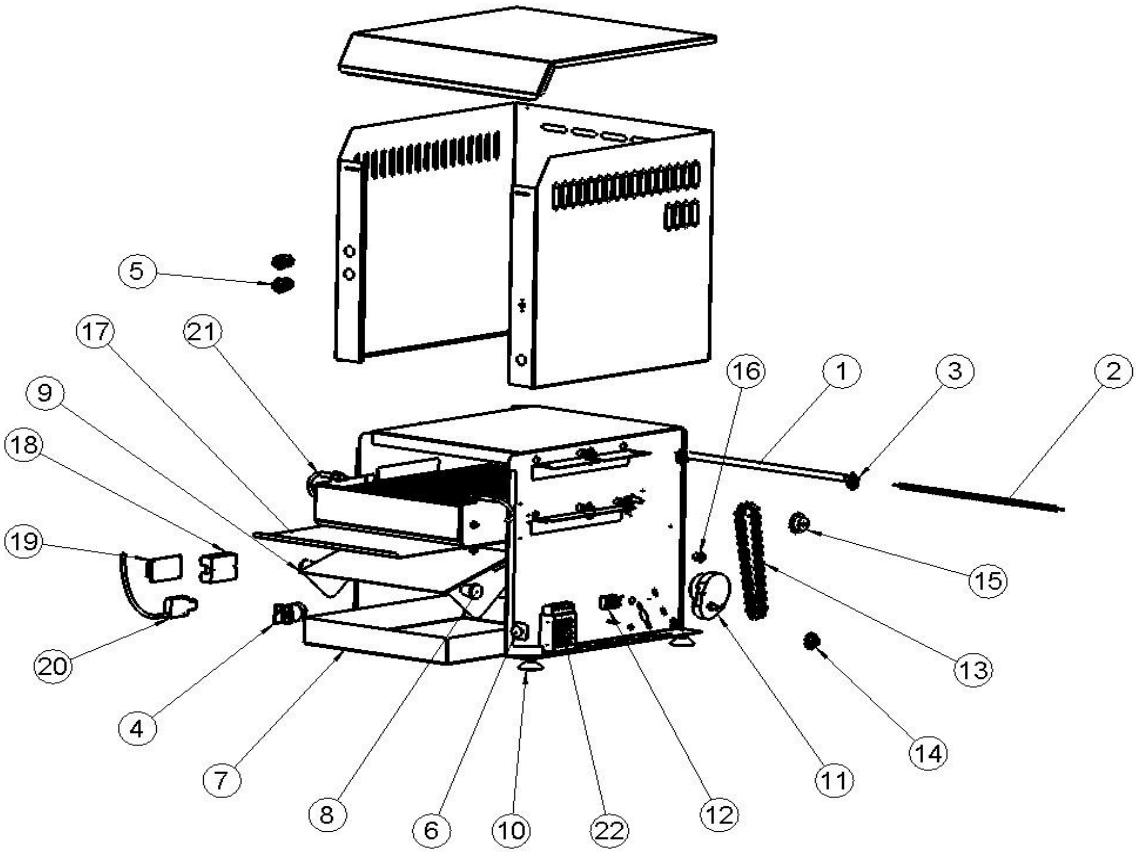

25-10-2018

RESERVEDELSPRISLISTE

Uni Toaster

UT280ECO/400ECO

Pos.	Vare Nr.	Beskrivelse
1	83-08595	QUARTSRØR Ø11x320 UT2/4/7/9/280
1	83-08883	QUARTSRØR Ø11x440 UT8/10/400
2	83-08654	VARMESPIRAL 500W/115V UT9/10/280/400/
3	83-08596	ISOLATORSÆT FOR QUARTSRØR
4	72-05519	AFBRYDER 1-POL CG4 10A (UT'ere)
5	72-03521	KABELFORSKRUNING PG11
6	83-06453	BLÆNDPROP SORT ø25x19x1,6
7	83-06546	BRØDSKUFFE UT280
7	83-06581	BRØDSKUFFE FOR UT400
8	83-08652	GREB UT/GLBT (DÆKPLADE FOR STEGEKAMM
9	83-06526	LÅG UT280
9	83-06587	LÅG UT400
10	81-06028	BEN SORT 6028 (GLIDESKO)
11	83-06595	GEARMOTOR SAIA UT280/400 MOD 2012
12	83-07608	KLEMRÆKKE 3-POL 6,0mm2 TRÅDBESKYTT.
13	83-09523	KÆDE RULLEGRILL GL4 05B1 x 64
14	83-08584	KÆDEHJUL NAV 05B1 Z10 Ø8 M5 pinol
15	83-08616	KÆDEHJUL NAV 05B1 z13 ø8 M5 pinol
16	83-08688	LEJE BRONCE ø8/12x12 M KRAVE TYPE B
17	83-06523	REFLEKTOR UT9/280
17	83-06616	REFLEKTOR UT10/400 NEDERSTE
18	88-00231	SOLIDSTATE RELÆ 480V 1-FASET 35A
19	72-00111	PRINT UT ECO SW "4114" 20 SEK. OPVARMN.
20	72-00113	FORSTÆRKER FOR FIBEROPTIK UT
21	72-00114	GLASFIBER KABEL MED SENSOR UT HØJRE SID
22	72-00112	STRØMFORSYNING 240VAC-24VDC RS-15-24
	83-06529	TOP FOR UT280
	83-06594	YDERKABINET UT 400 ECO
	83-06564	YDERKABINET UT 280 ECO
	83-06534	INDERKABINET UT280ECO
	83-06563	FØDESKUFFE UT 280 ECO
	83-06585	TOP FOR UT400

RESERVEDELSPRISLISTE

DK

Uni Toaster

UT280EV/400EV

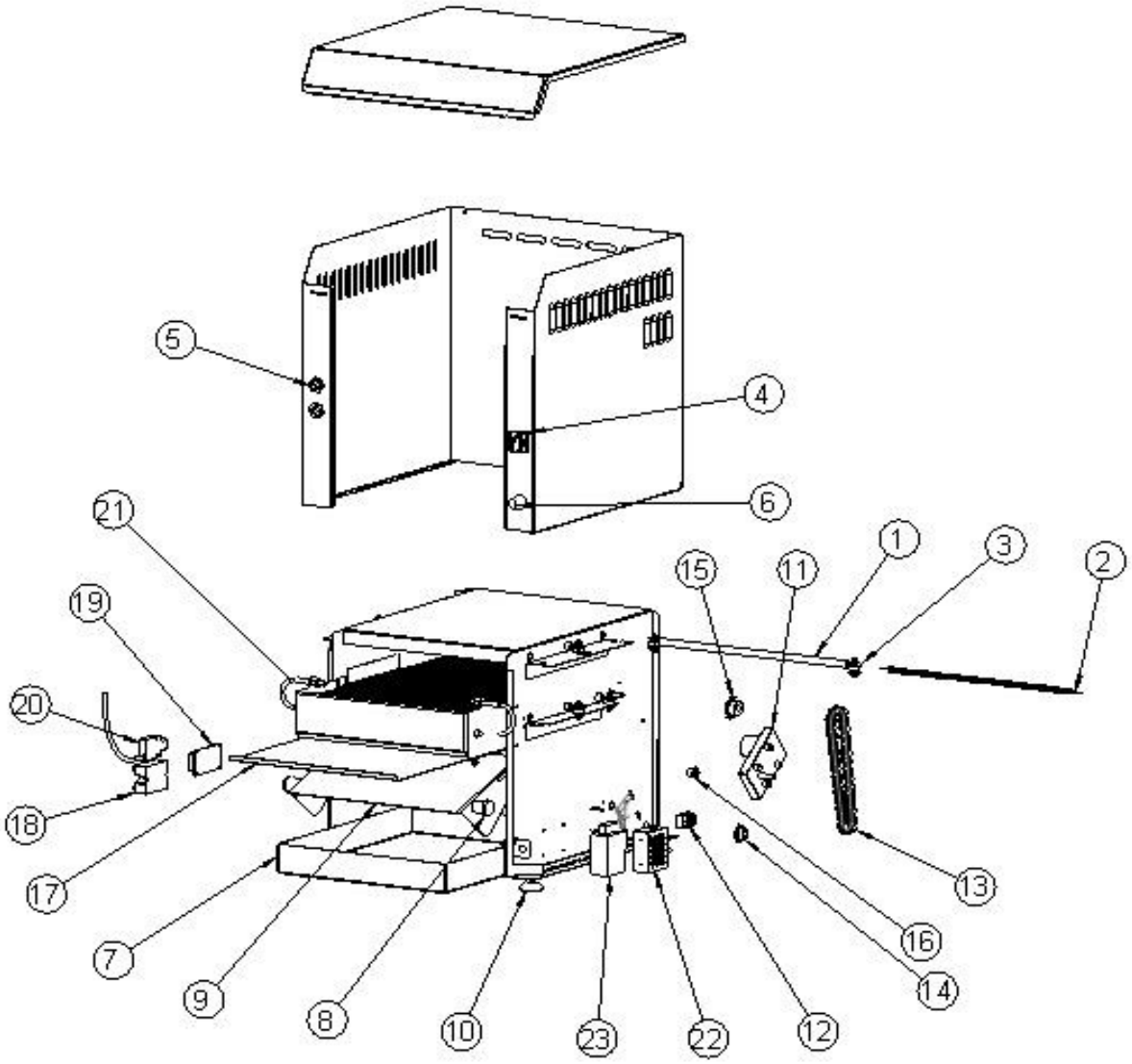

25-10-2018

RESERVEDELSPRISLISTE

Uni Toaster

UT280EV/400EV

Pos.	Vare Nr.	Beskrivelse
1	83-08595	QUARTSRØR Ø11x320 UT2/4/7/9/280
1	83-08883	QUARTSRØR Ø11x440 UT8/10/400
2	83-08654	VARMESPIRAL 500W/115V UT9/10/280/400/
3	83-08596	ISOLATORSÆT FOR QUARTSRØR
4	72-05519	AFBRYDER 1-POL CG4 10A (UT'ere)
5	72-03521	KABELFORSKRUNING PG11
6	83-10029	REGULATOR UT-V, EM-185DC 12/24Vdc 3A
7	83-06546	BRØDSKUFFE UT280
7	83-06581	BRØDSKUFFE FOR UT400
8	83-08652	GREB UT/GLBT (DÆKPLADE FOR STEGEKAMM
9	83-06526	LÅG UT280
9	83-06587	LÅG UT400
10	81-06028	BEN SORT 6028 (GLIDESKO)
11	83-10027	GEARMOTOR UT-V, DME34B5500B 24Vdc
12	83-07608	KLEMRÆKKE 3-POL 6,0mm2 TRÅDBESKYTT.
13	83-09523	KÆDE RULLEGRILL GL4 05B1 x 64
14	83-08584	KÆDEHJUL NAV 05B1 Z10 Ø8 M5 pinol
15	83-08616	KÆDEHJUL NAV 05B1 z13 ø8 M5 pinol
16	83-08688	LEJE BRONCE ø8/12x12 M KRAVE TYPE B
17	83-06523	REFLEKTOR UT9/280
17	83-06616	REFLEKTOR UT10/400 NEDERSTE
18	88-00231	SOLIDSTATE RELÆ 480V 1-FASET 35A
19	72-00111	PRINT UT ECO SW "4114" 20 SEK. OPVARMN.
20	72-00113	FORSTÆRKER FOR FIBEROPTIK UT
21	72-00114	GLASFIBER KABEL MED SENSOR UT HØJRE SID
22	72-00112	STRØMFORSYNING 240VAC-24VDC RS-15-24
23	83-10029	REGULATOR UT-V, EM-185DC 12/24Vdc 3A
	83-06529	TOP FOR UT280
	83-06564	YDERKABINET UT 280 ECO
	83-06534	INDERKABINET UT280ECO
	83-06563	FØDESKUFFE UT 280 ECO